Models/Modelos/Modèles
12" - 41712-▲
18" - 41718-▲
24" - 41724-▲
36" - 41736-▲
42" - 41742-▲
Series/Series/Seria

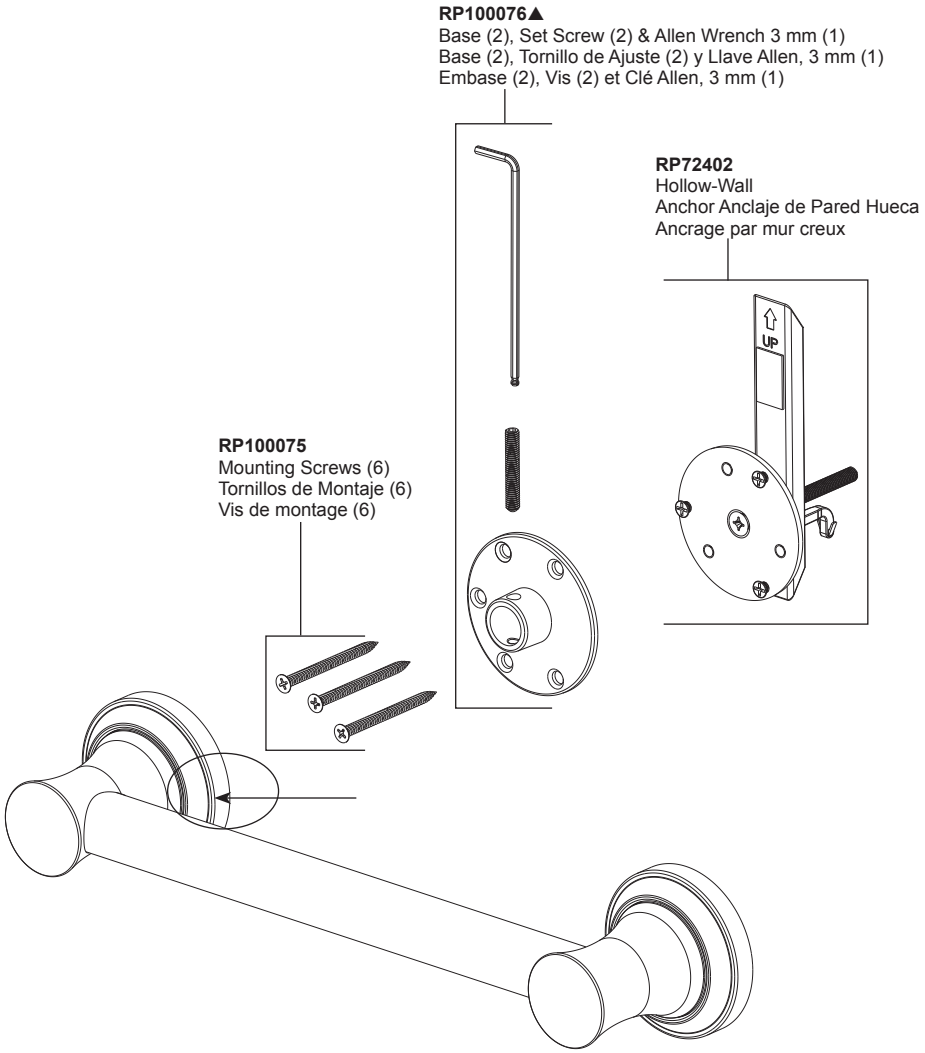

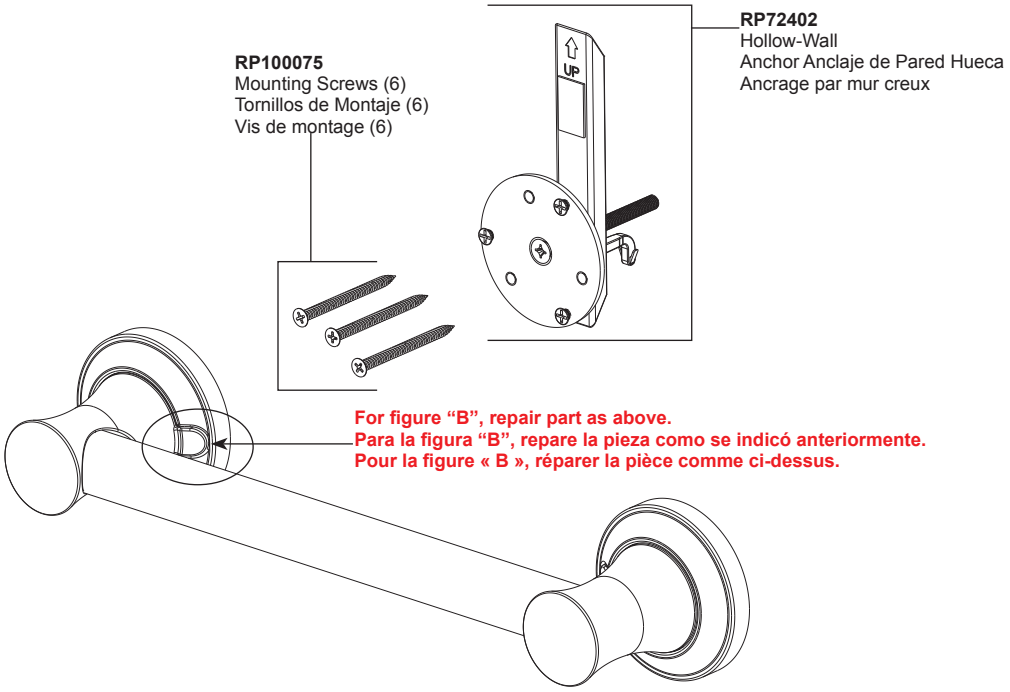

▲Specify Finish/Especifíque el Acabado/Précisez le Fini