Models/Modelos/Modèles
1165LF-▲
Series/Series/Seria
Delta®

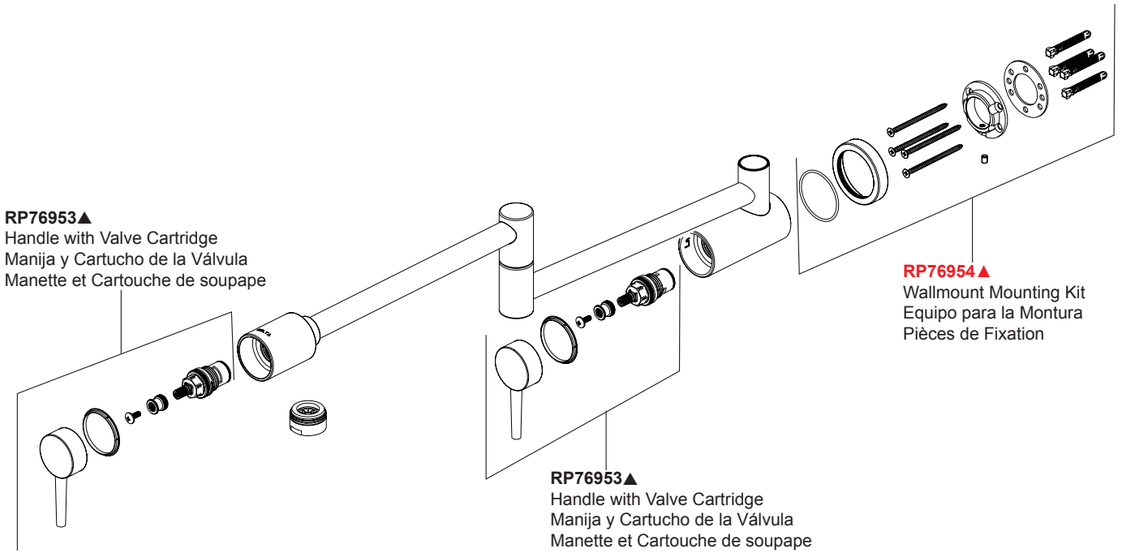

▲ Specify Finish / Especifíque el Acabado / Précisez le Fini

Models/Modelos/Modèles
1165LF-▲
Series/Series/Seria
Delta®

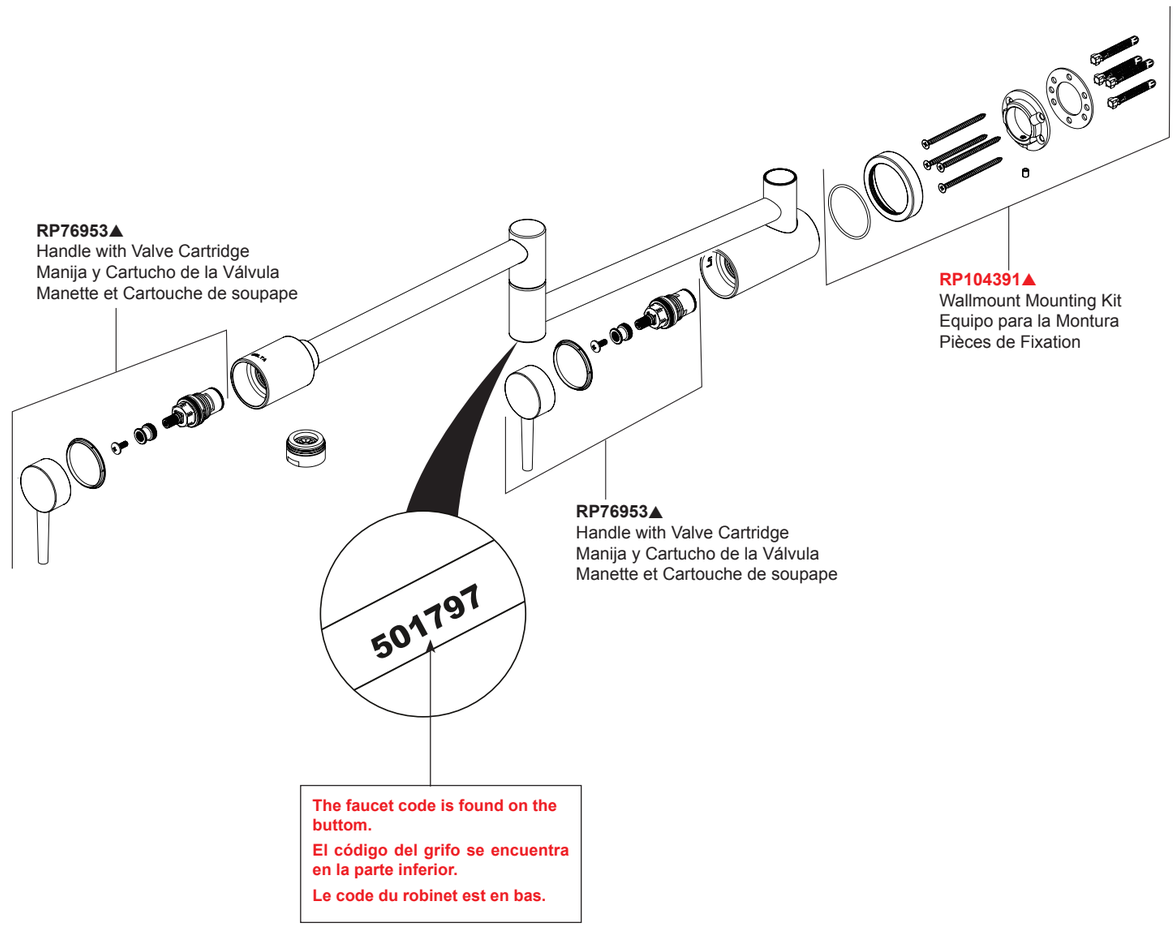

▲ Specify Finish / Especifíque el Acabado / Précisez le Fini