Models / Modelos / Modèles
T27899 & T27999

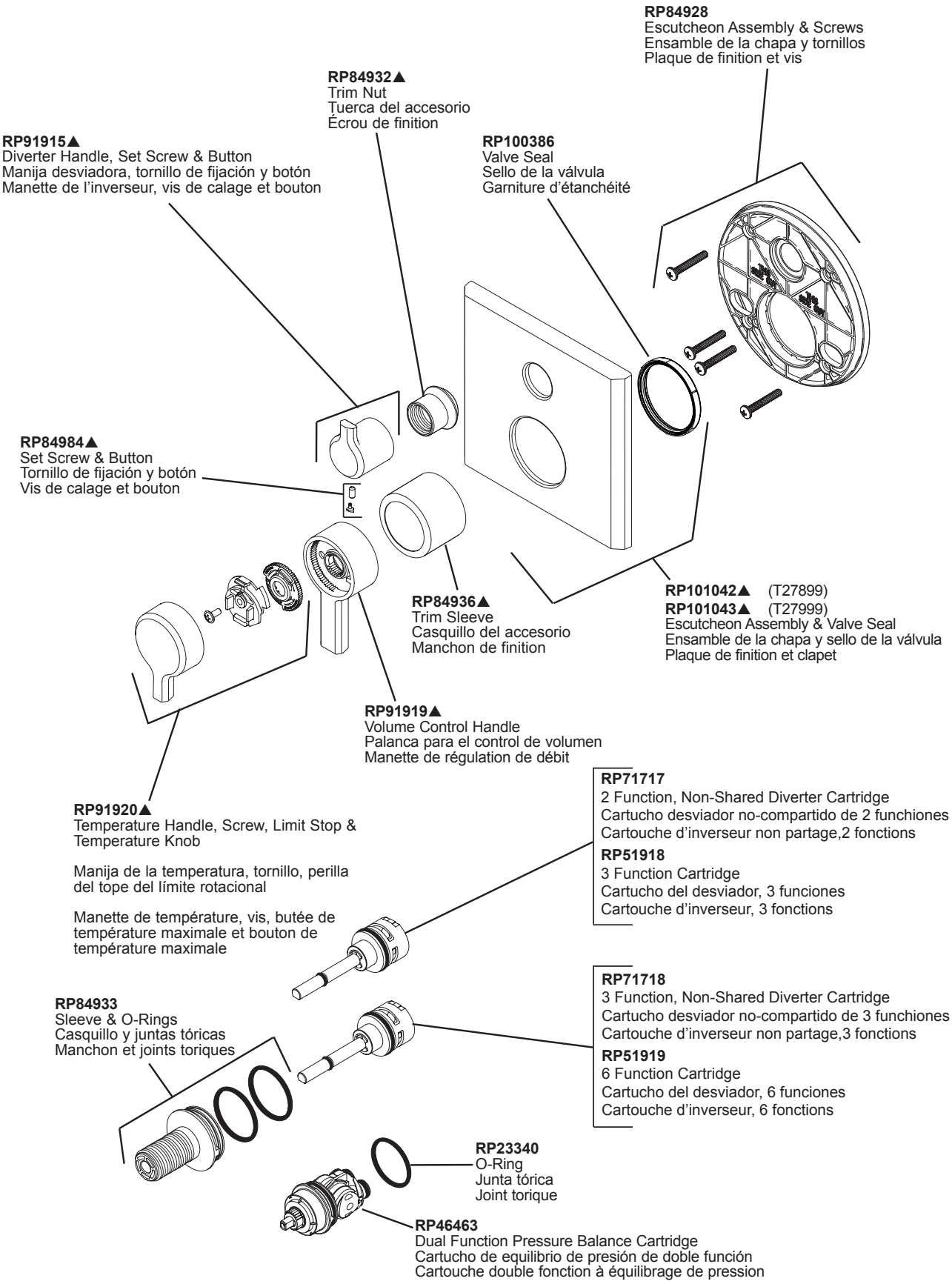

▲Specify Finish/Especifíque el Acabado/ Précisez le fini

RP90543▲
Thick Wall Installation Kit
Juego de piezas para la instalación en paredes gruesas
Trousse d'installation pour mur épais

For finished wall thickness over 1 1/8" up to 2 1/8"
(Order Separately)

Para paredes acabadas de un grosor mayor de 1 1/8"
hasta 2 1/8" (ordene por separado)
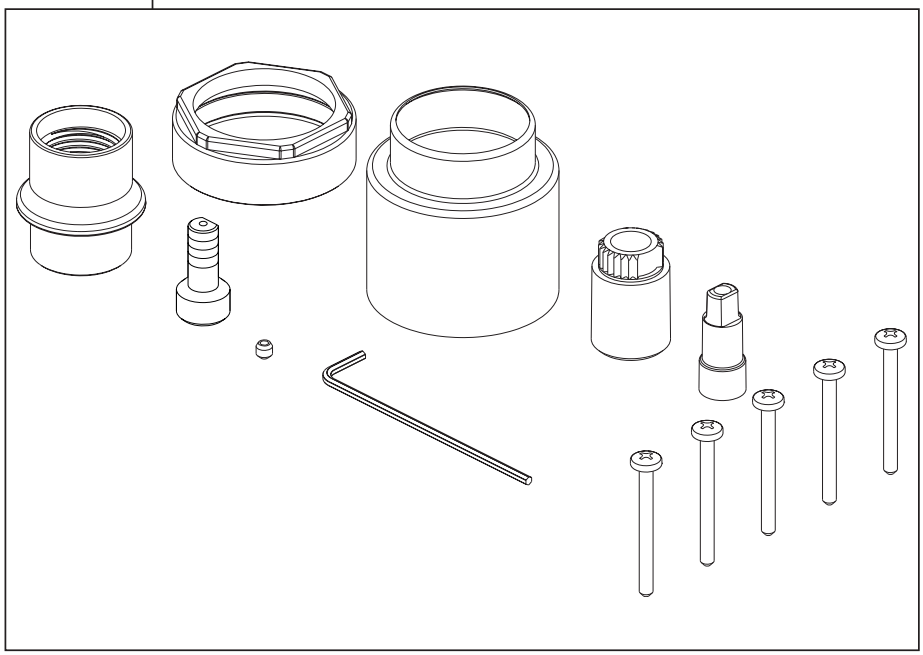
Installation dans un mur fini d'une épaisseur de 1 1/8
po à 2 1/8 po (commandez séparément)